LAV176/LAV177
BRICK 130
130X50X87CM

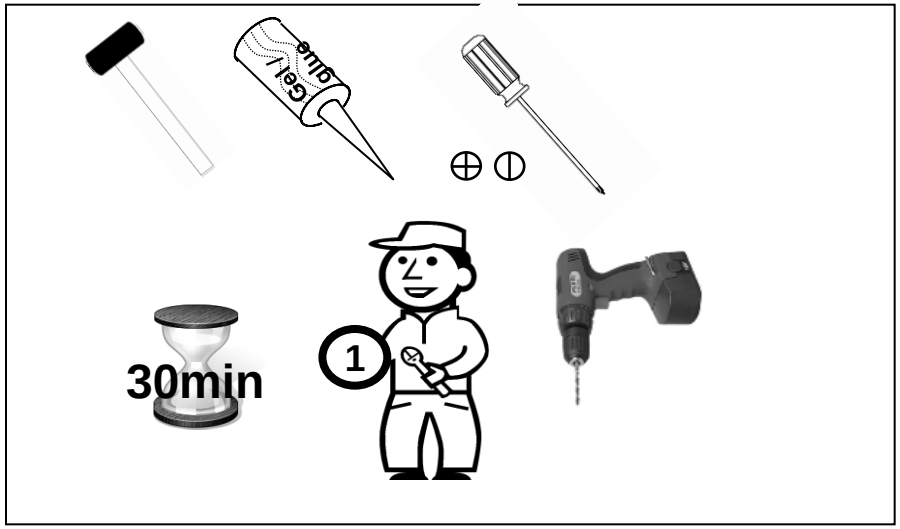

⚠ Règles de sécurité électrique ⚠

Le luminaire fourni avec ce meuble répond à la norme EN60598 de la communauté européenne. Nous vous rappelons que votre installation électrique doit être réalisée par un électricien qualifié et que cette installation doit être conforme à la norme NF C 15 100 en vigueur à la date d'installation. Il est notamment important de respecter les volumes d'installation et le raccordement à la terre. Assurer vous que votre électricien connait ces normes et que votre luminaire soit installé dans le VOLUME 2 ou supérieur de votre salle de bain.

Rappel concernant les volumes : l'espace de la salle de bains se divise en quatre volumes numérotés de 0 à 3, chaque volume impliquant des consignes de sécurité à respecter. Vous trouverez ci-dessous un rappel des volumes de votre salle de bain.

0 : dans la baignoire ou la douche.
1 : au-dessus du volume 0 et jusqu'à 2,25 m à partir fond baignoire.
2 : 0,6 m autour du volume 1 et jusqu'à hauteur de 3 m du sol.
3 : 2,4 m autour du volume 2 et jusqu'à hauteur de 2,25 m du sol.
Espace sous la baignoire : volume 1 ou volume 3 si fermé et accessible par trappe.
Légende schéma :
(1) Par rapport au sol fini ou au fond de la baignoire si celui-ci est situé au-dessus du sol fini
(2) Par rapport au sol fini ou au fond du receveur si celui-ci est situé à plus de 15 cm du sol fini

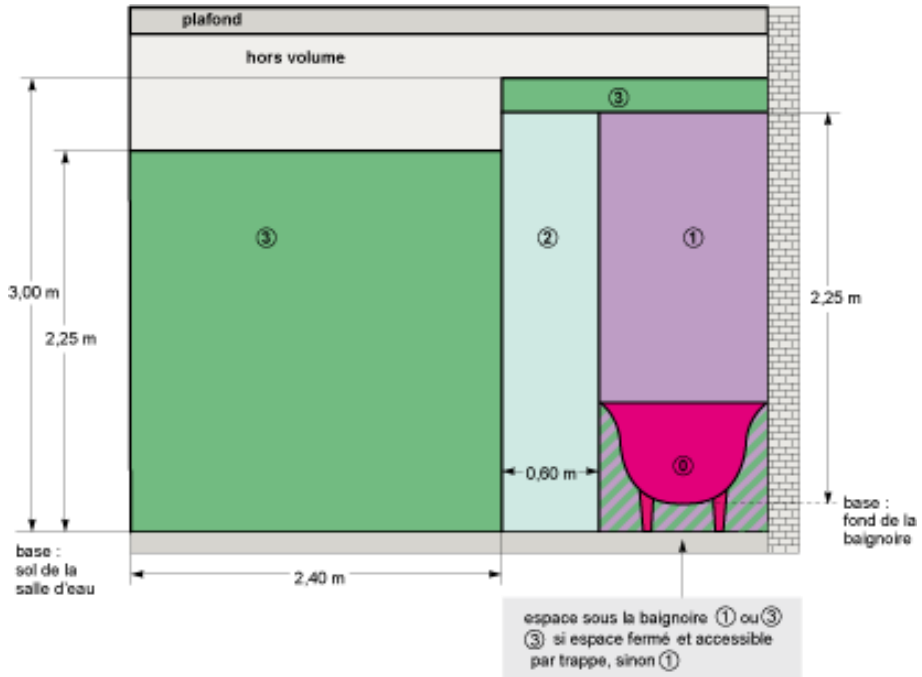

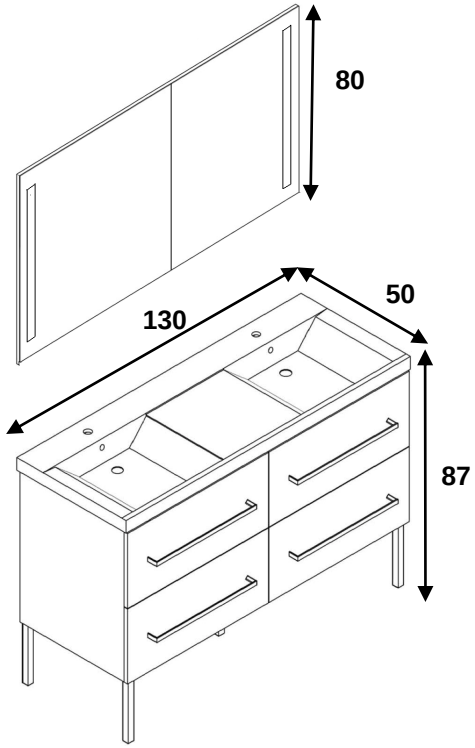
80
130
50
87

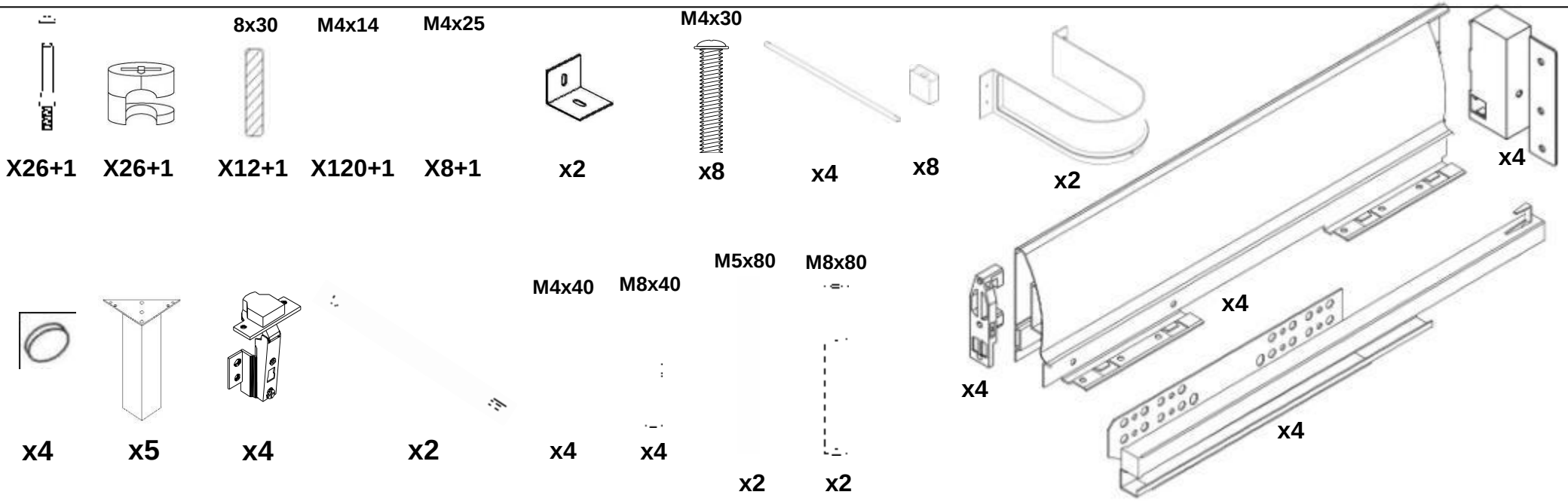
8x30
M4x14
M4x25
M4x30
X26+1
X26+1
X12+1
X120+1
X8+1
x2
x8
x4
x8
x2
x4
M5x80
M8x80
M4x40
M8x40
x4
x5
x4
x2
x4
x4
x2
x2
x4
x4
x4

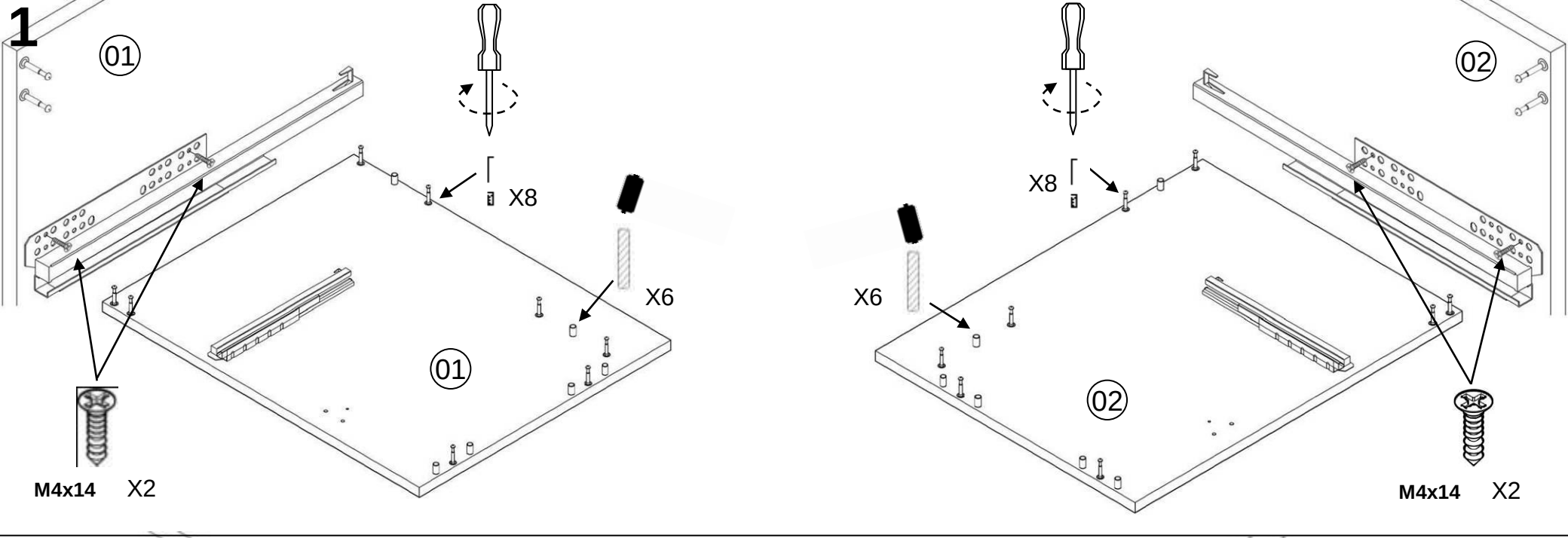
1
01
X8
X6
01
M4x14
X2
02
X8
X6
02
M4x14
X2

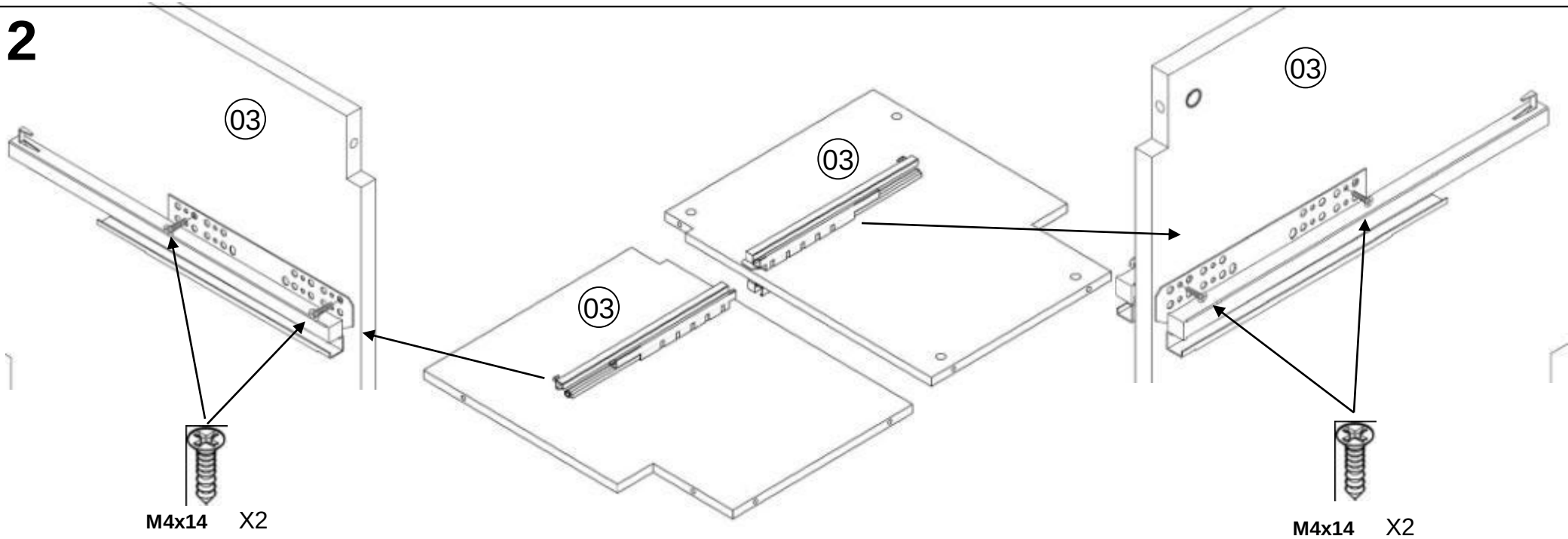
2
03
03
03
03
M4x14
X2
M4x14
X2

3

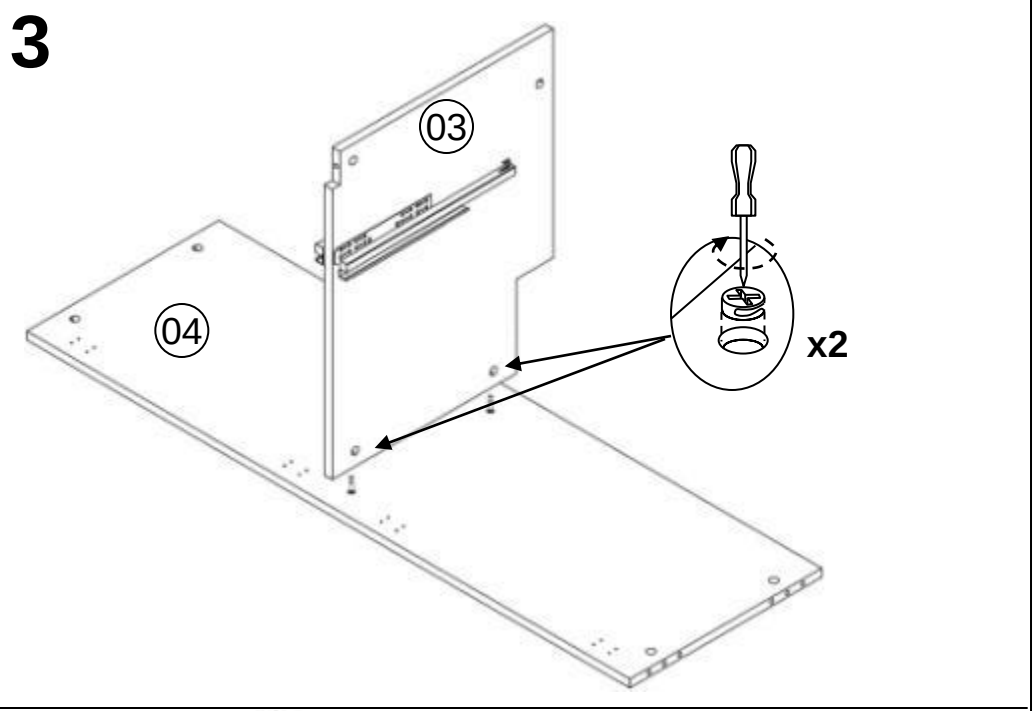
03
04
x2

4

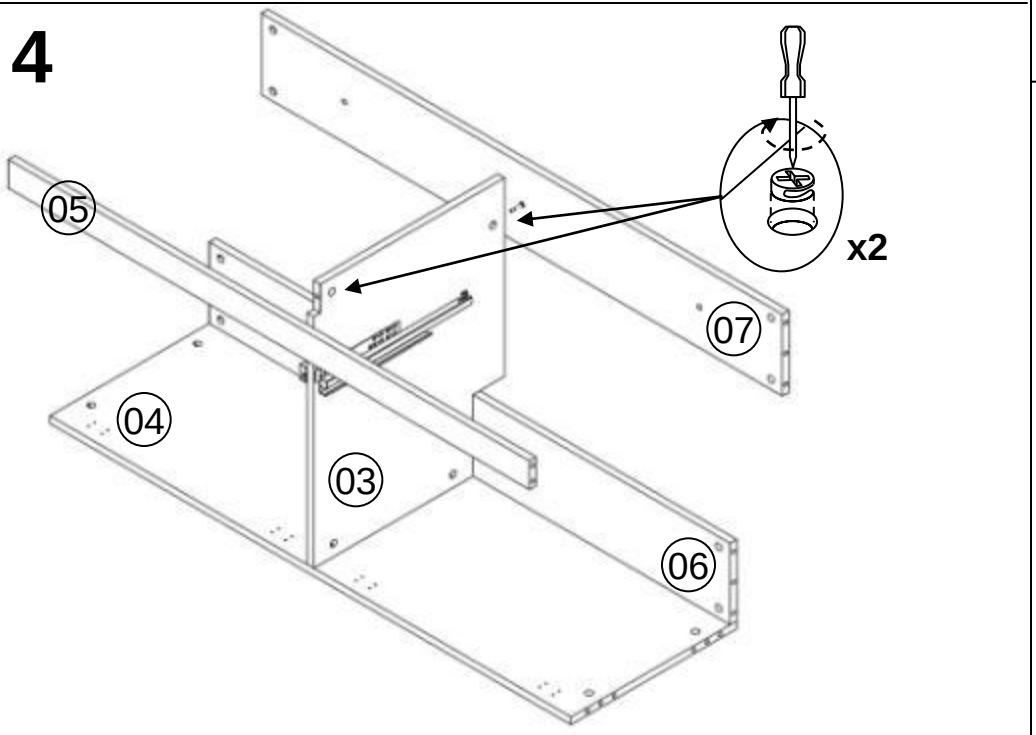
05
x2
07
04
03
06

5

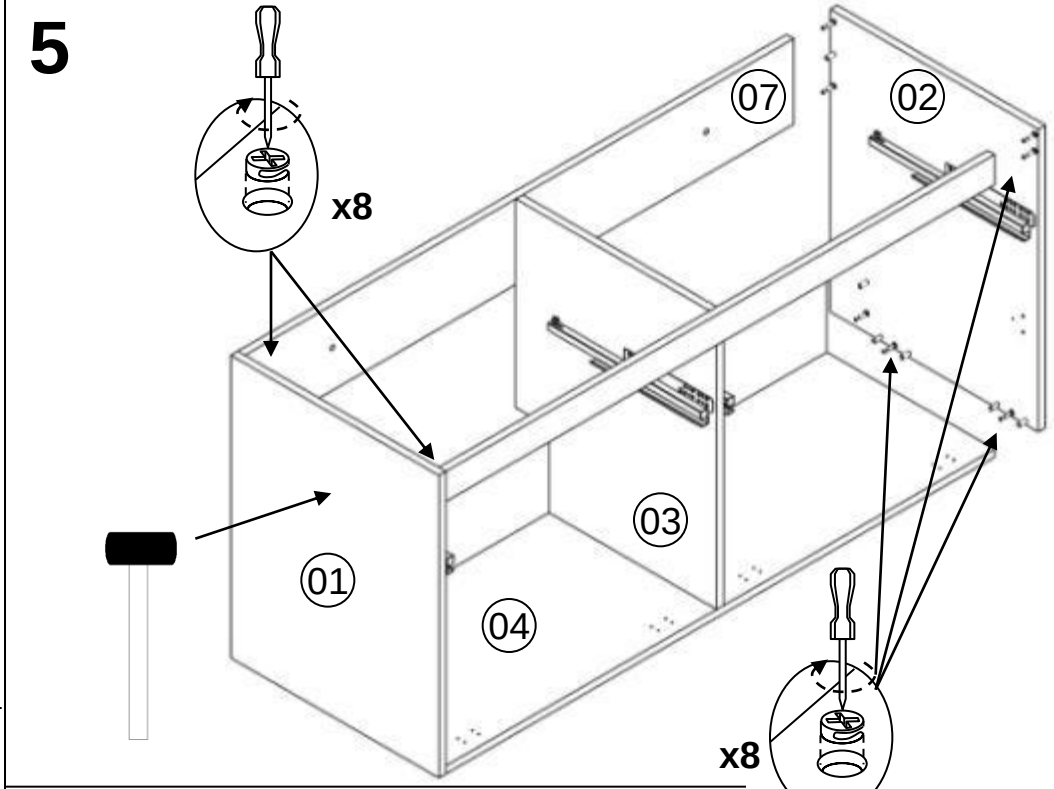
x8
07
02
03
01
04
x8

6

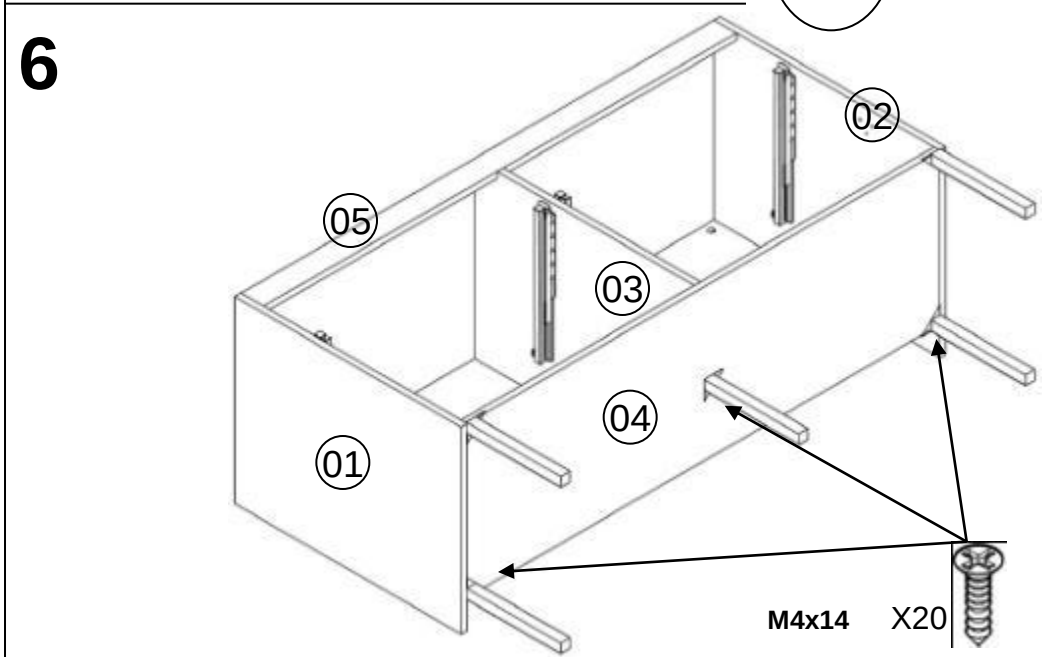
02
05
03
04
01
M4x14
X20

5

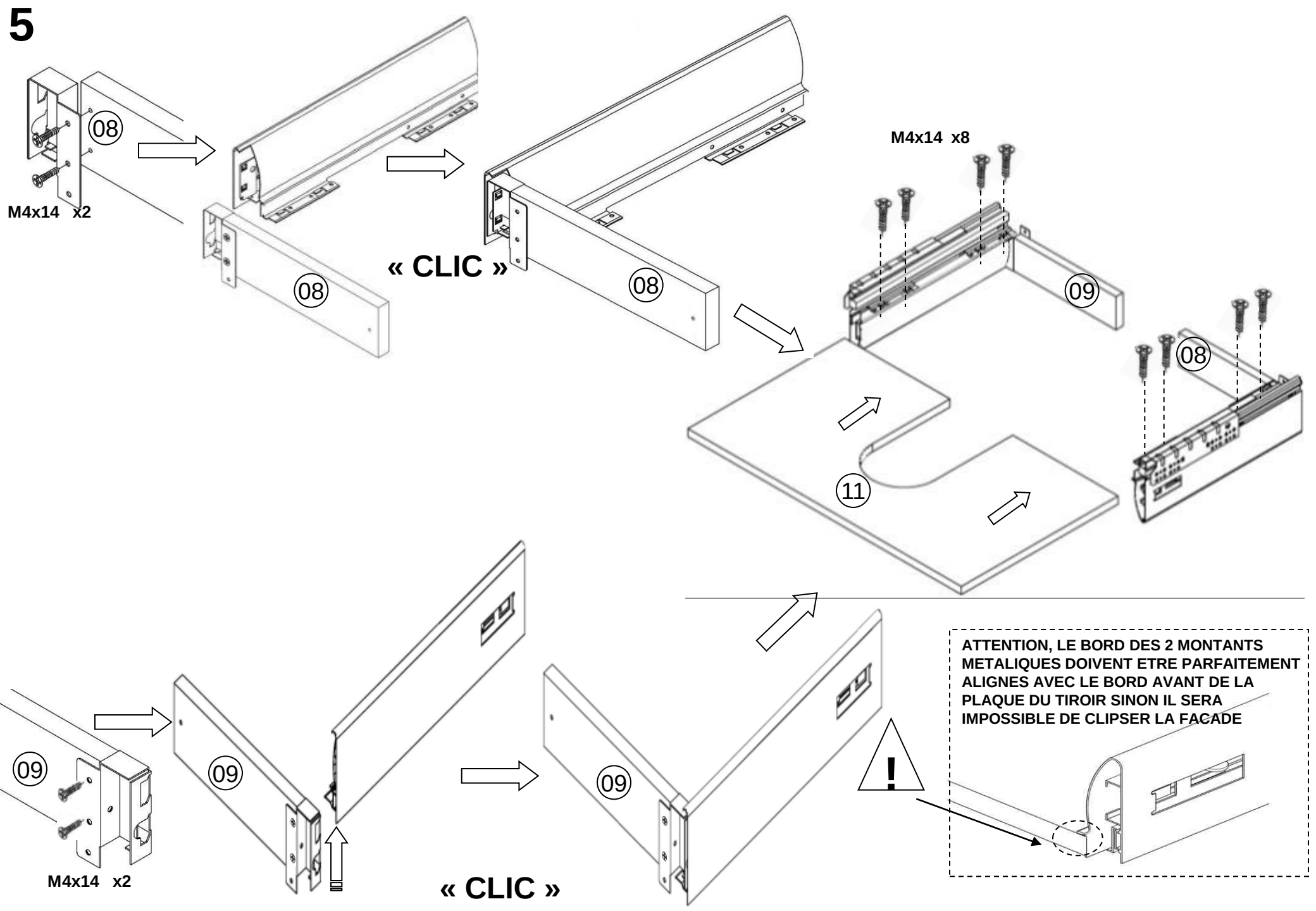
08
M4x14 x2
08
« CLIC »
08
M4x14 x8
09
08
11
09
M4x14 x2
09
« CLIC »
09
ATTENTION, LE BORD DES 2 MONTANTS METALIQUES DOIVENT ETRE PARFAITEMENT ALIGNES AVEC LE BORD AVANT DE LA PLAQUE DU TIROIR SINON IL SERA IMPOSSIBLE DE CLIPSER LA FACADE

6

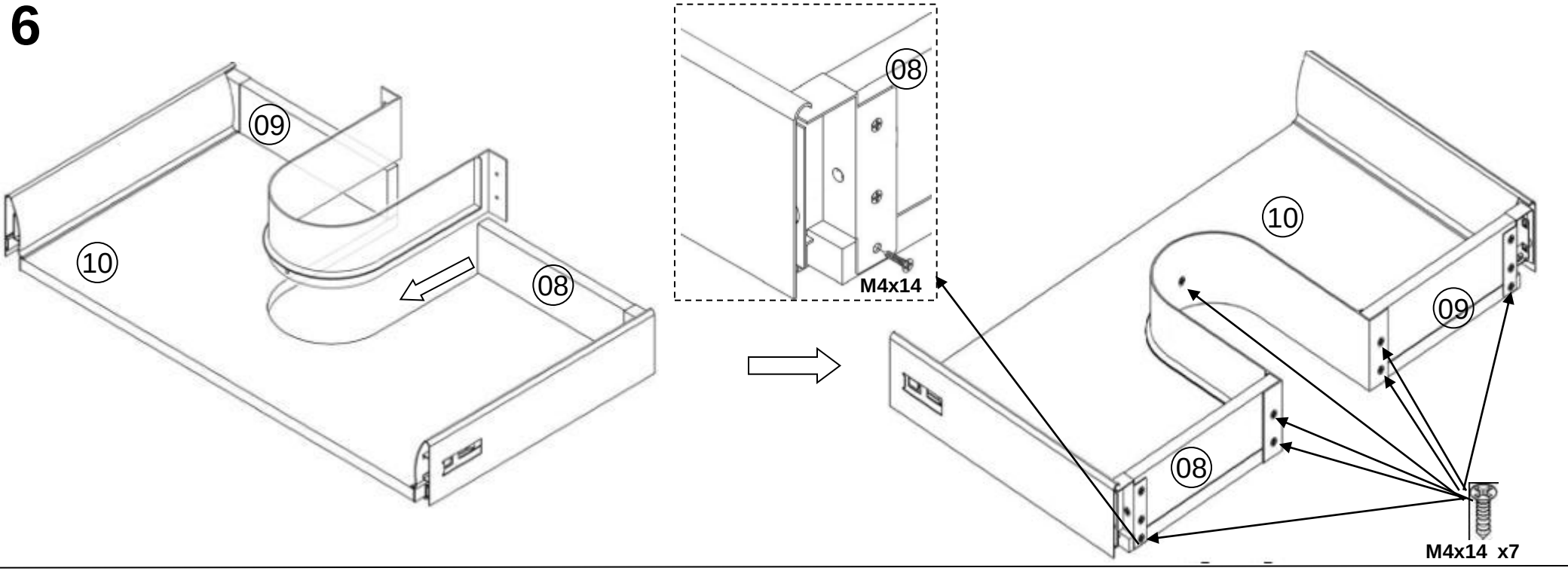
09
10
08
08
M4x14
10
09
08
M4x14 x7

7

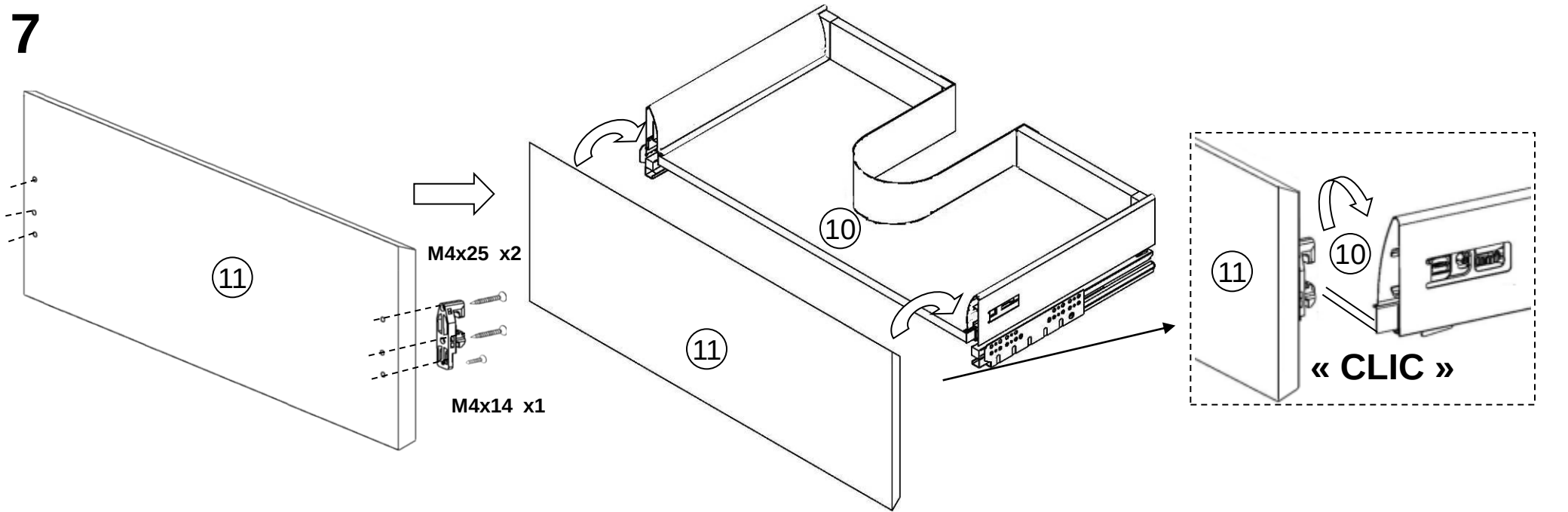
11
M4x25 x2
M4x14 x1
10
11
11
10
« CLIC »

8

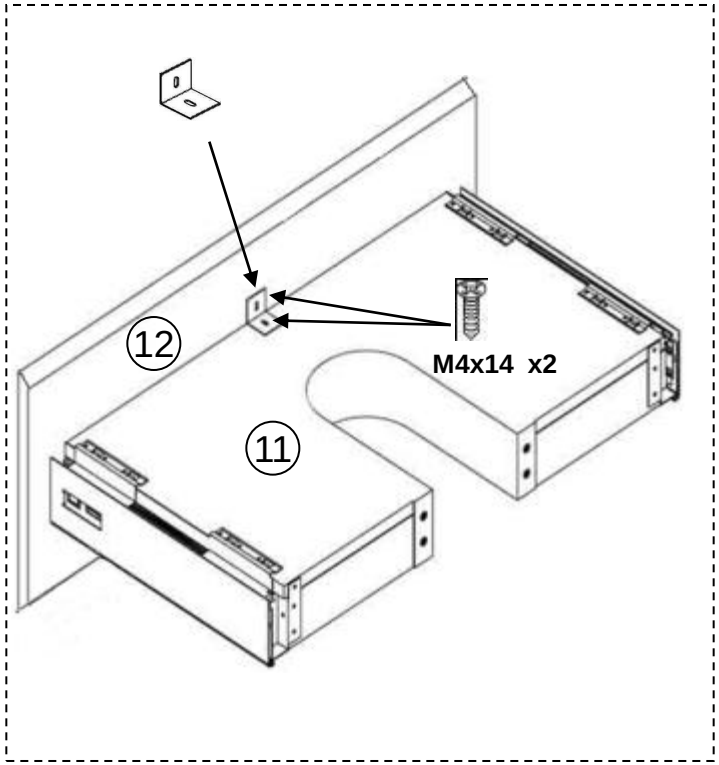

9

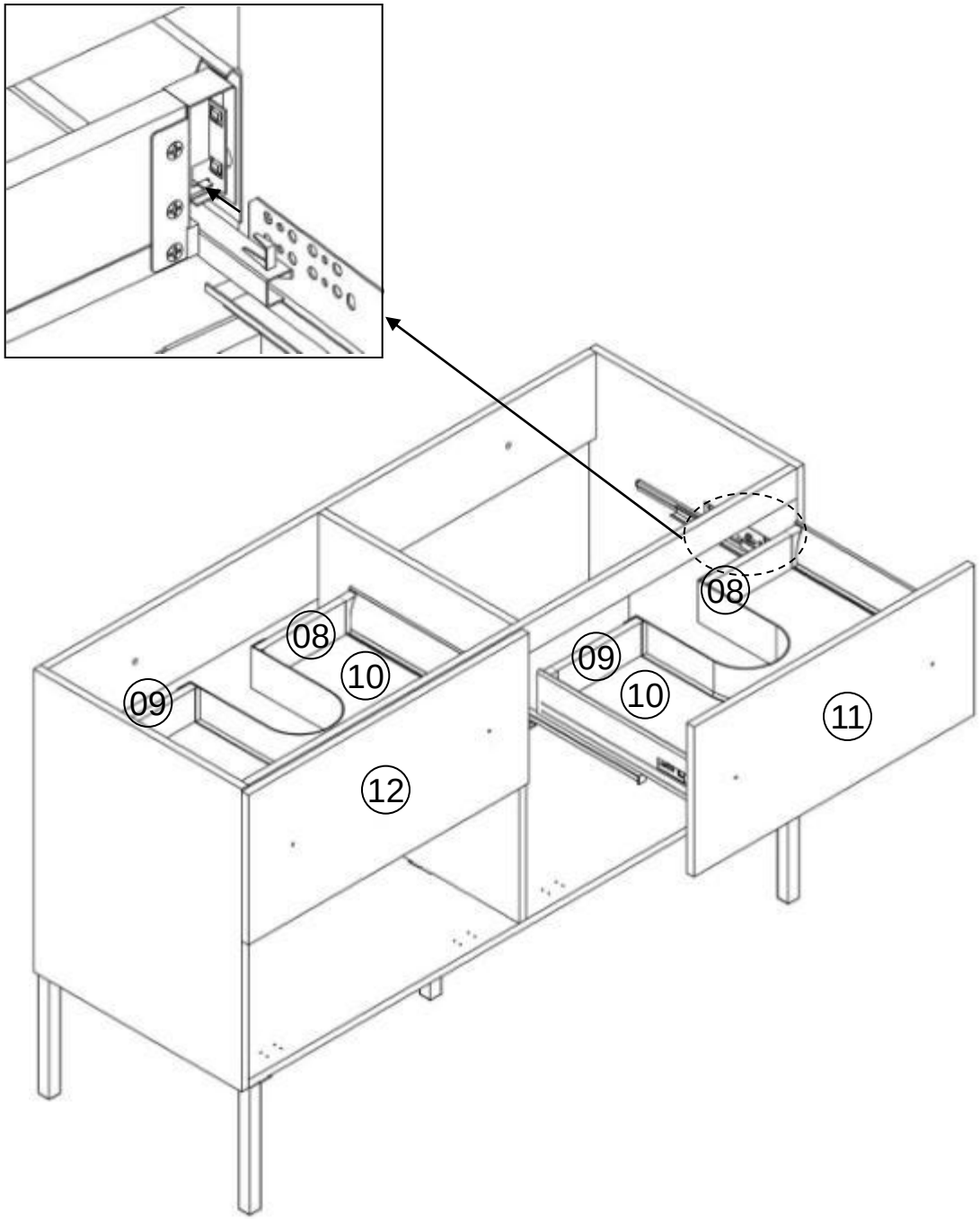

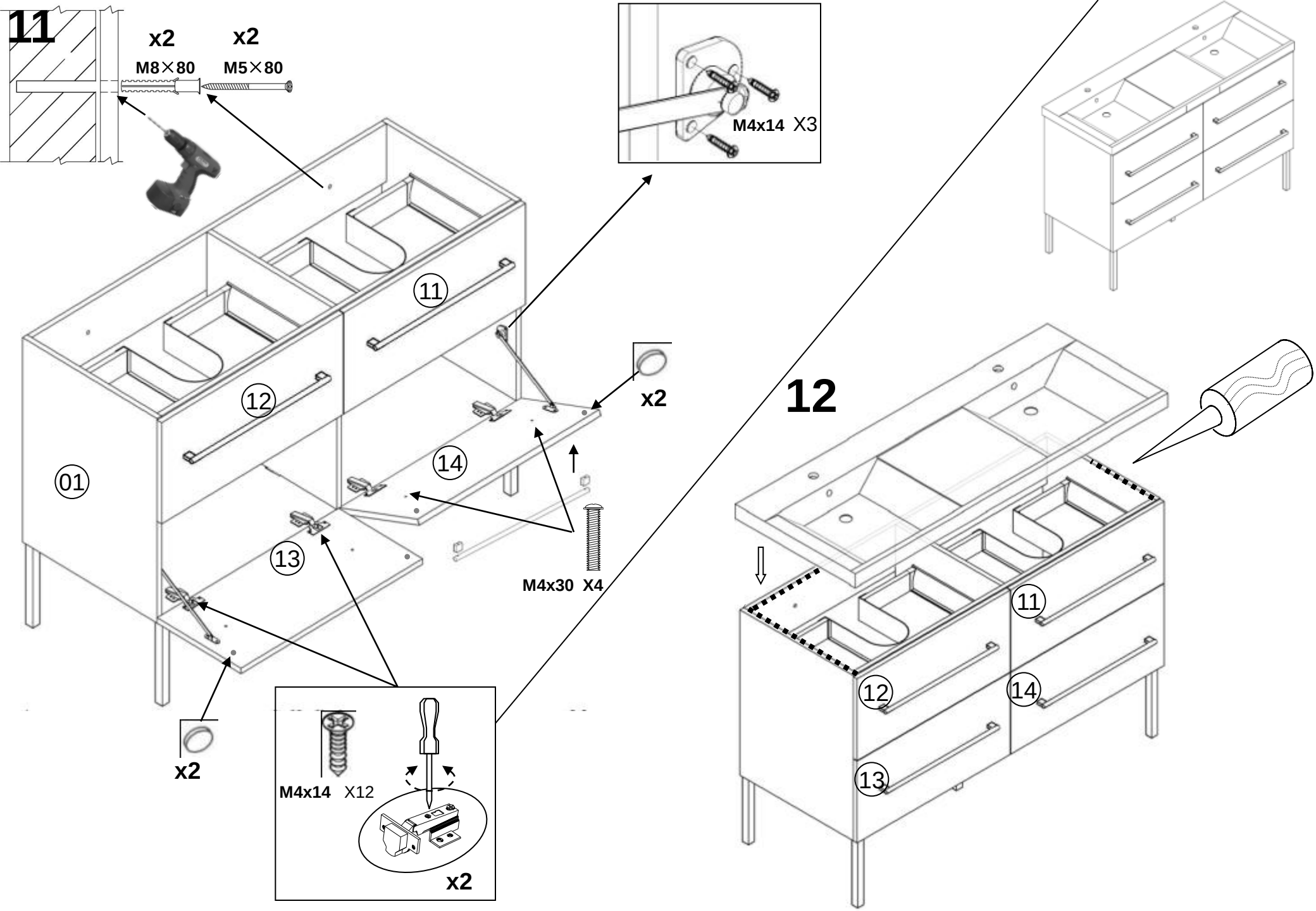
11
x2
M8×80
x2
M5×80
M4x14 X3
11
12
01
14
13
x2
M4x30 X4
x2
M4x14 X12
x2
12
11
12
14
13

FR

REGLAGE ET AJUSTEMENT DU MEUBLE

- Votre meuble en Kit nécessite certains réglages et ajustement pour que les tiroirs coulissent correctement et les portes ferment bien et que tous ceux-ci soient alignés. Il faut jouer avec ces différents réglages pour que votre meuble soit parfaitement installé. Voici quelques étapes pour vous aider.

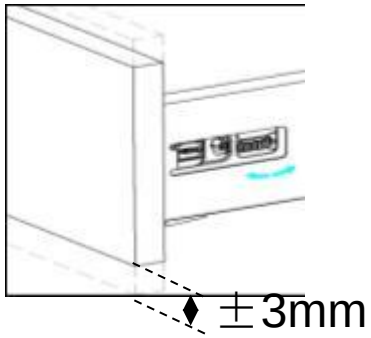

Les molettes sur les 2 cotés du tiroir vous permettent de le monter ou le descendre afin que le tiroir ne frotte pas contre la porte en dessous ou au dessus le cas échéant

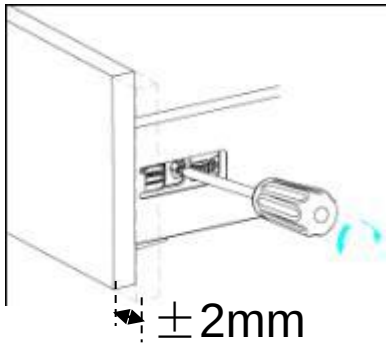

La vis sur le coté droit du tiroir vous permet de décaler la façade du tiroir à gauche ou à droite afin qu'elle soit parfaitement alignée avec la porte en dessous ou au dessus le cas échéant

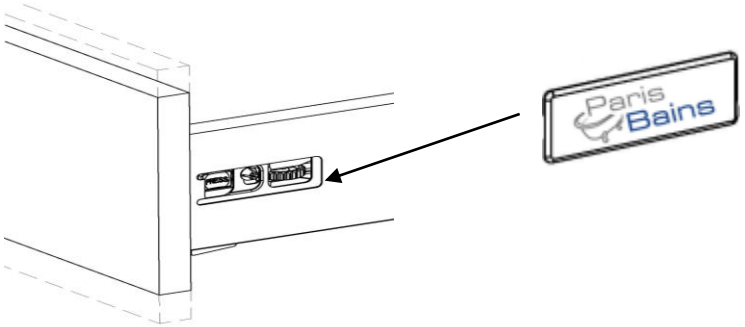

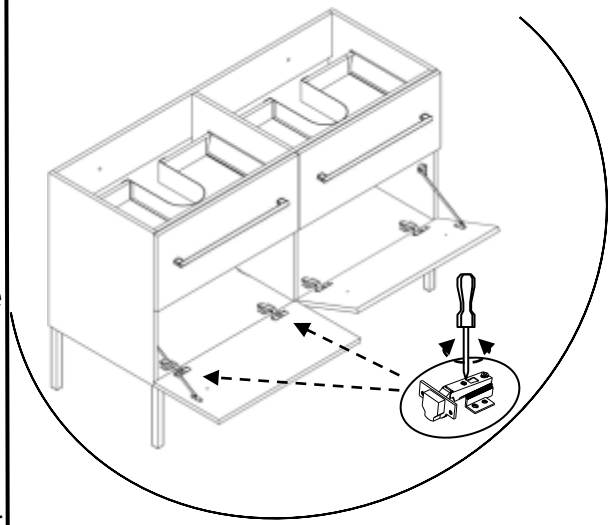

Cette vis de la charnière vous permet de la monter ou de la descendre afin de régler la hauteur de la porte basculante afin qu'elle ne frotte pas contre la porte du tiroir

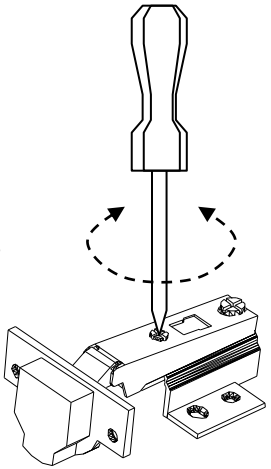

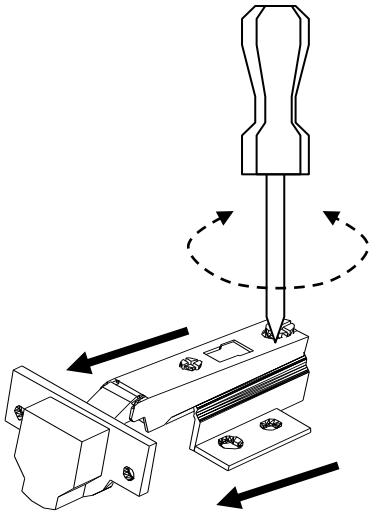

Cette vis de la charnière vous permet de régler en profondeur la position de la charnière et donc de la porte basculante.
Pour une fermeture idéale de la porte, il est nécessaire de dévisser puis de tirer la charnière vers vous comme l'indique les flèches et mettre la vis en butée puis de la resserrer.

EN

SETTING AND ADJUSTMENTS OF FURNITURE

- Please take note of the following adjustments made in order to have the sliding drawers and the opening and closing of the doors correctly aligned:

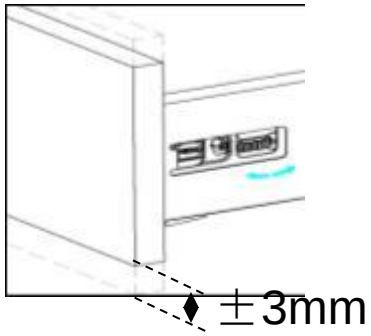

Please use the knobs on both sides of the drawer to adjust its height (up and down) in order to avoid friction with the upper and lower parts.

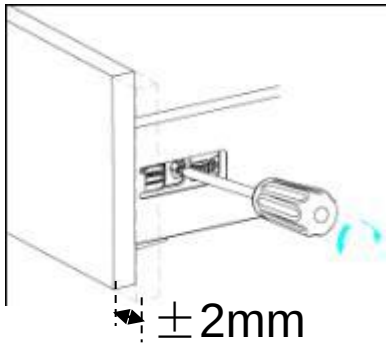

Please use the screw on the right side of the drawer to adjust it horizontally (left and right) in order to avoid friction with the side parts.

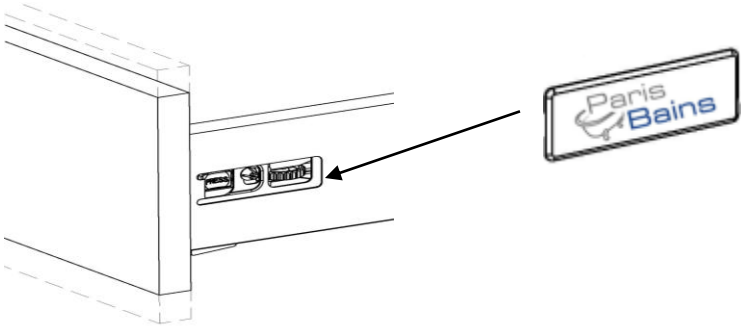

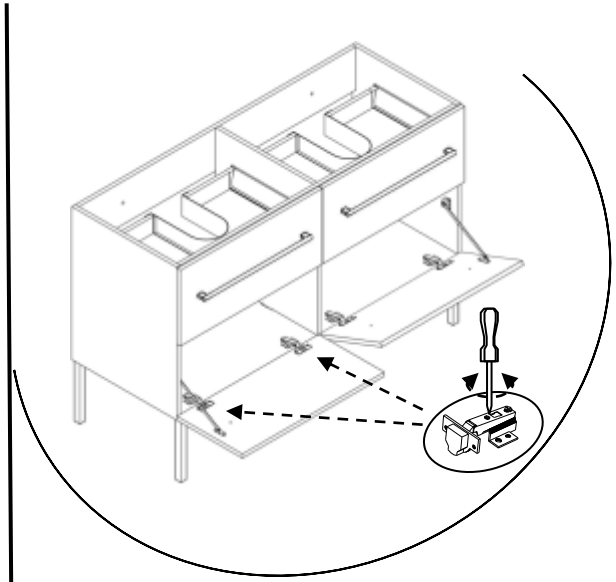

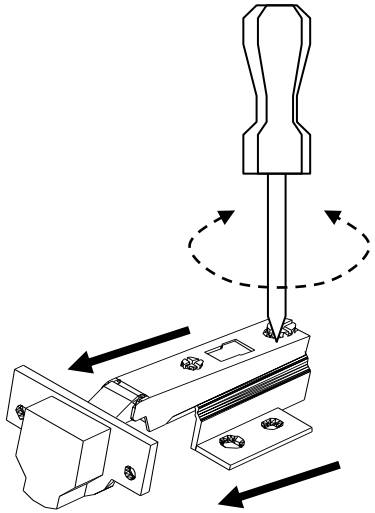

Please use this screw on the sliding rail to adjust its position horizontally (front to back) in order to avoid friction with the side parts.
For a prefect alignment, you must unscrew then pull the sliding rail towards you (diagram below). Place screw then the sliding rail then tighten..

Please use this screw on the sliding rail to adjust the door height (up and down) in order to avoid friction with the upper and lower parts

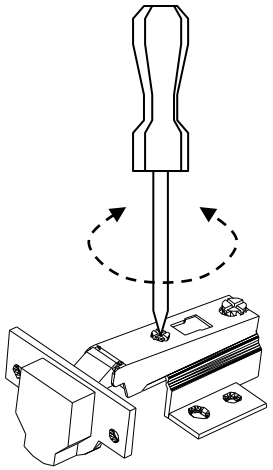

D

Abstimmung und Anspassung der Möbel

- Bitte beachten Sie die folgenden Abstimmungsmethoden für den Gleitmechanismus für das Öffnen und Schließen der Türe

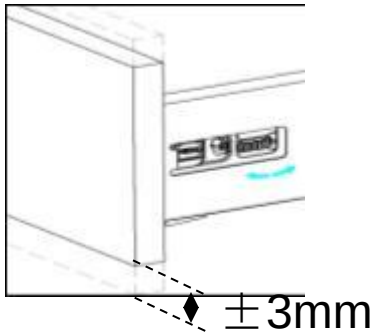

Bitte benutzen Die den Knopf auf beiden Seiten um die Einstellungen für die Höhe vorzunehmen (Hoch und Runter) und um Reibungen an Ober- und Unterseite zu vermeiden

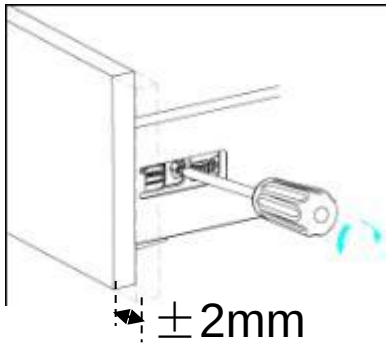

Bitte beutzen Sie die Schraube auf der rechten Seite um die horizontalen Einstellungen vorzunehmen (links und Rechts) und um Reibung mit den Seitenteilen zu vermeiden

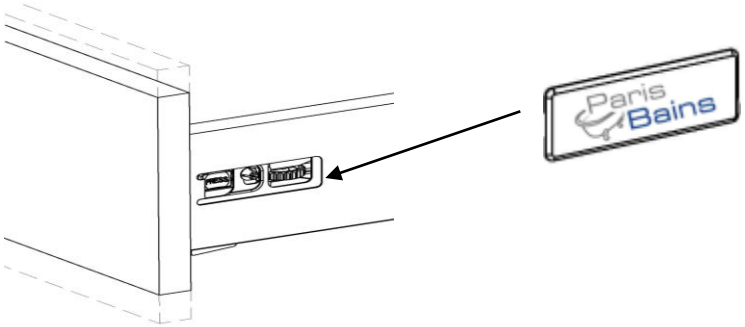

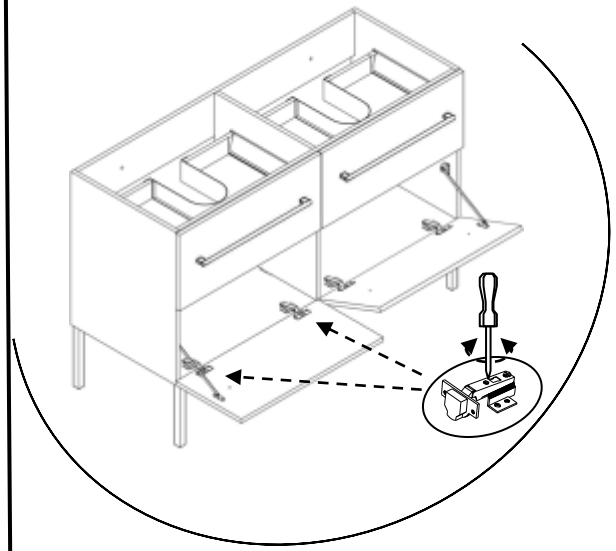

Bitte benutzen Sie diese Schraube auf der Gleitleiste um die Einstellungen der Türhöhe vorzunehmen (Hoch und Runter)

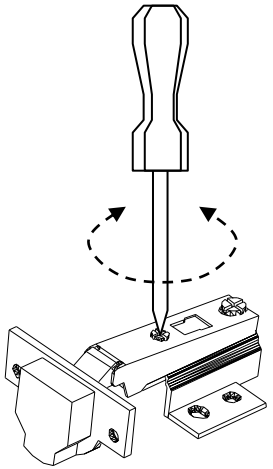

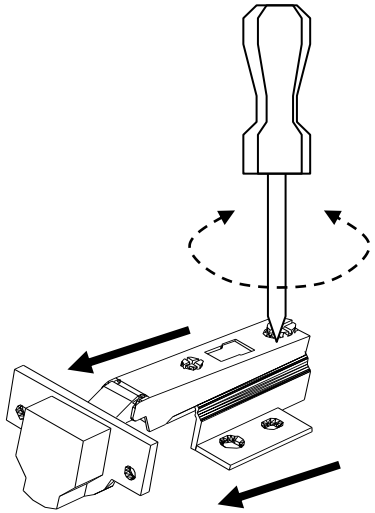

Bitte beutzen Sie diese Schraube auf der Gleitleiste um die horizontalen Einstellungen vorzunehmen (Vorwärts-Rückwärts) Für ein perfektes Ergebniss müssen Sie die Schraube lockern und die Gleitschiene zu Ihnen ziehen (Diagramm darunter). Danach die Schiene befestigen und die Schraube anziehen.

ES

ARREGLO Y AJUSTE DEL MUEBLE

- Su mueble necesita algunos ajustes para que el cajon deslize correctamente y las puertas cierran completamente y que todo esté alineado. Es necesario ajustar todas estas partes para que su mueble esté perfectamente instalado. Las siguientes etapas poderan ayudarle:

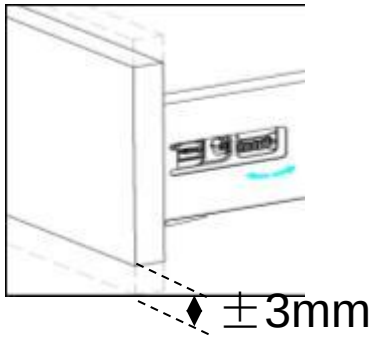

Las rodillas de los 2 lados del cajon permiten levantar o bajar para que el cajon no toque contra la puerta en cima o en bajo segun la situacion.

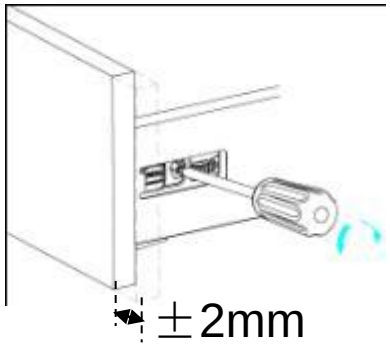

O tornillo del lado derecho del cajon permite desviar la frente del cajon para la izquierda o para la derecha para que esté perfectamente alineado con la puerta en cima ou en bajo segun la situacion.

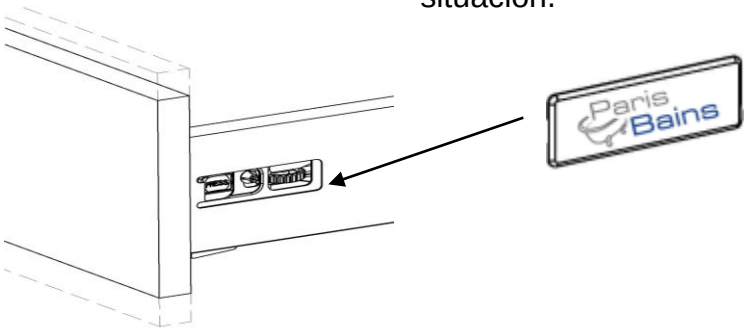

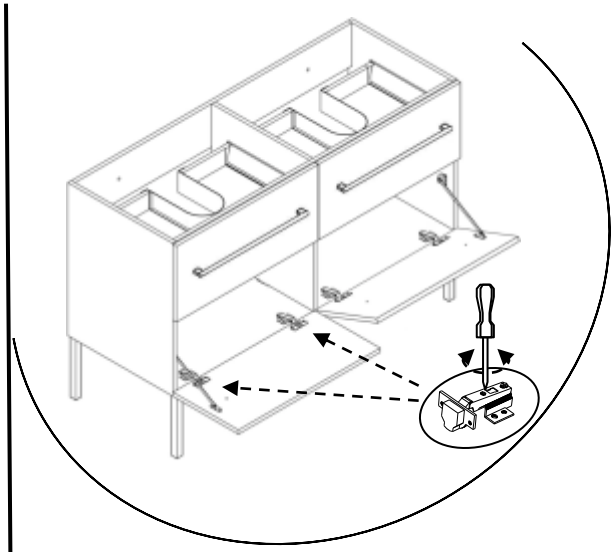

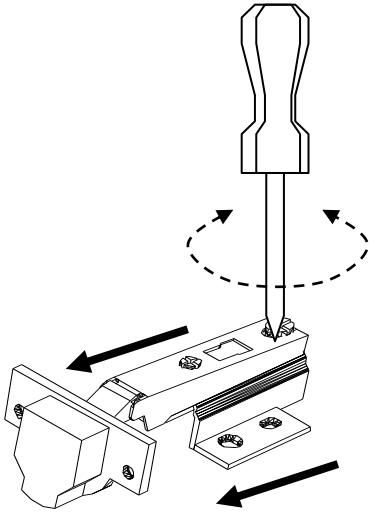

Este tornillo permite levantar o bajar para arreglar la altura de la puerta y evitar que toque contra la puerta del cajon.

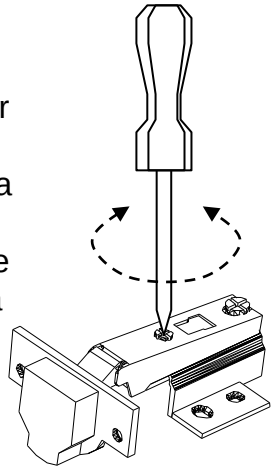

Este tornillo permite el ajuste de la puerta.
Para que la puerta cierra perfectamente, es necesario desatornillar y sacar la bisagra para fuera tal como indican las flechas y una vez arreglada atornillar de nuevo el tornillo.

PT

REGULAMENTO E AJUSTAMENTO DO MOVEL

- O seu movél precisa de alguns ajustamentos para que as gavetas deslizem correctamente e as portas fechem completamente e que tudo esteja alignado. É preciso afinar todas essas partes para que o seu movél esteja perfeitamente instalado. As seguintes etapas poderão ajuda-lo:

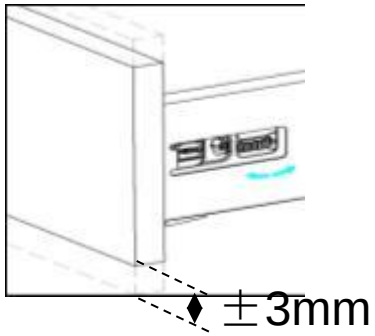

As rodas dos 2 lados da gaveta permitem levanta-la para cima ou para baixo para que a gaveta não esfregue contra a porta em cima ou em baixo segundo a situação.

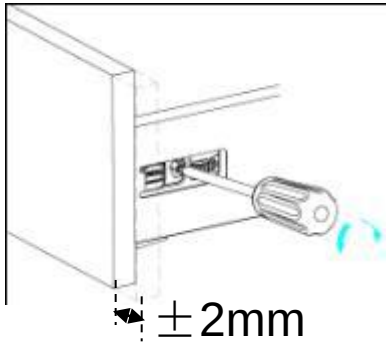

O parafuso do lado direito da gaveta permite desviar a frente da gaveta para a esquerda ou para a direita para que esteja perfeitamente alignada com a porta em cima ou em baixo segundo a situação.

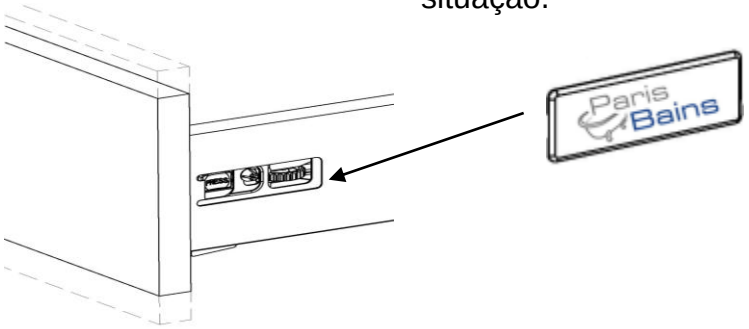

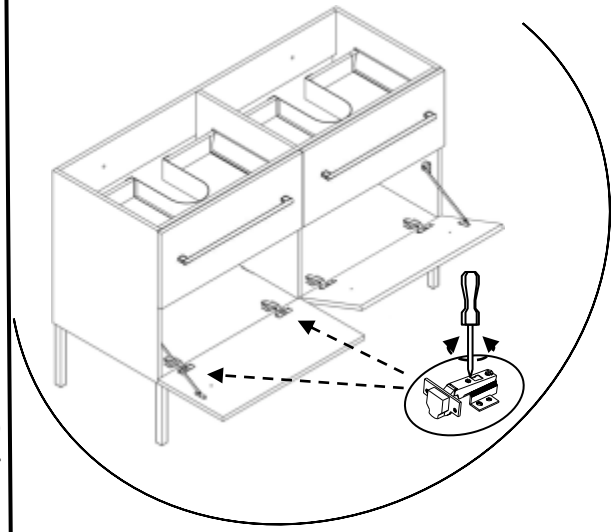

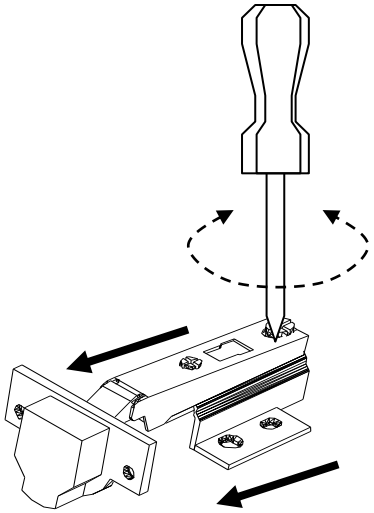

Este parafuso permite levantar ou baixar para regular a altura da porta e evitar que esfregue contra a porta da gaveta.

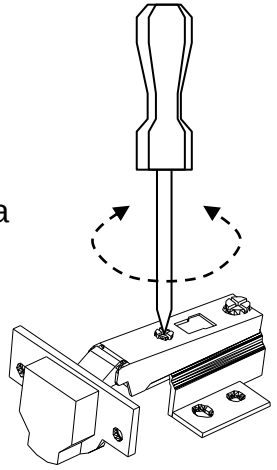

Este parafuso permite o regulamento da porta. Para que a porta feche perfeitamente, é preciso desaparafusar e puxar a dobradiça fora tal como indicam as setas e uma vez regulada apertar novamente o parafuso.

13

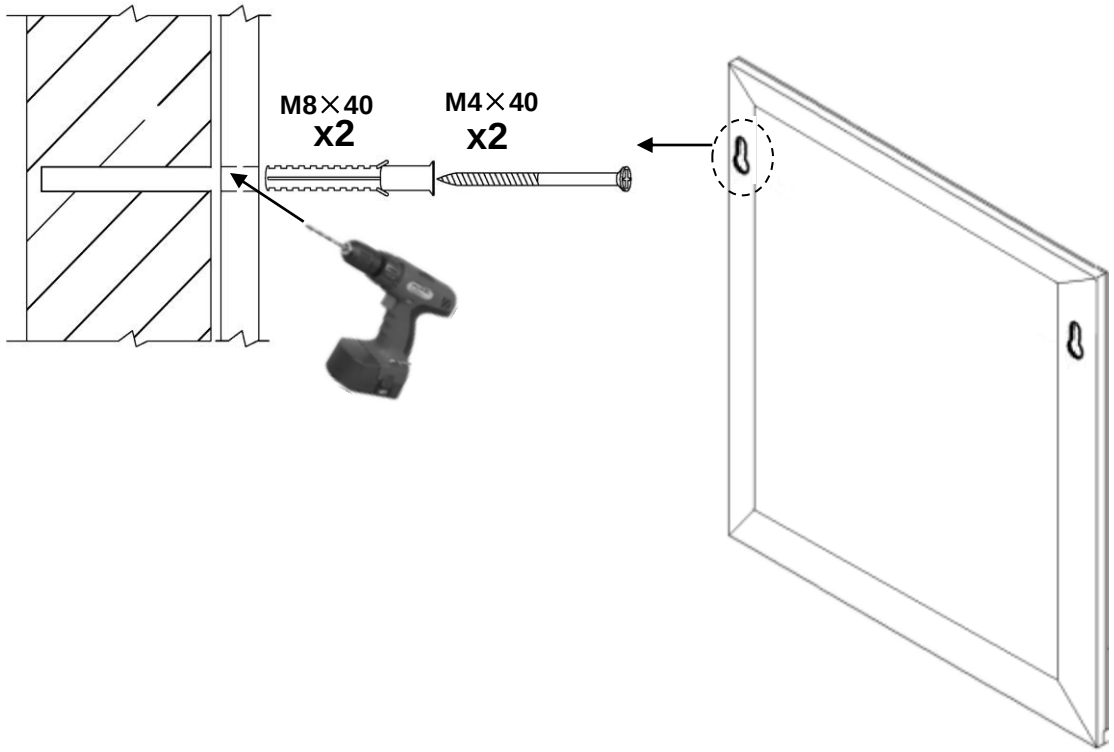

14

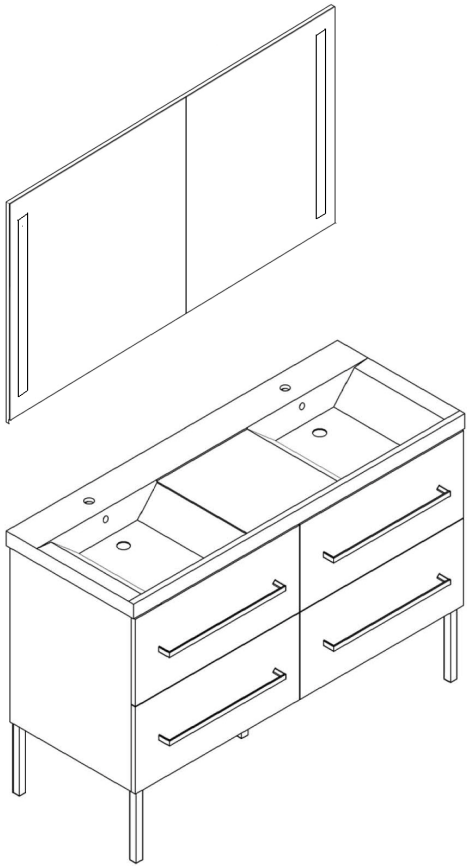

DECLARATION OF CONFORMITY

We, Aurlane SA,

10 rue Clapeyron 75008 PARIS FRANCE
declare in exclusive responsibility the conformity of:

Luminaire for LAV176/LAV177
With the following norms:
EN605981:2004+A1:2006
EN60598-2-1 :1989
Low voltage directive 2006/95/EC

Glass Wash Basin for LAV176
Resin Wash Basin for LAV177
With the following norms:
EN14688:2006
Cleanability : PASS
Load resistance : PASS
Durability : PASS

Sebastien Doumenc
Managing Partner
Aurlane
Paris, june 20th 2012

DECLARATION DE CONFORMITE

Aurlane SA,

10 rue Clapeyron 75008 PARIS FRANCE
déclare en sa totale responsabilité la conformité des produits :

Luminaire pour LAV176/LAV177
avec les normes suivantes:
EN605981:2004+A1:2006
EN60598-2-1 :1989
Directive Basse tension 2006/95/EC

Vasque en verre pour LAV176
Vasque résine pour LAV177
avec les normes suivantes:
EN14688:2006
Aptitude au nettoyage: OK
Résistance au remplissage : OK
Durabilité: OK

Sebastien Doumenc
Directeur Associé
Aurlane
Paris, le 20 juin 2012