LAV311
RUBY 75
75X46X87CM

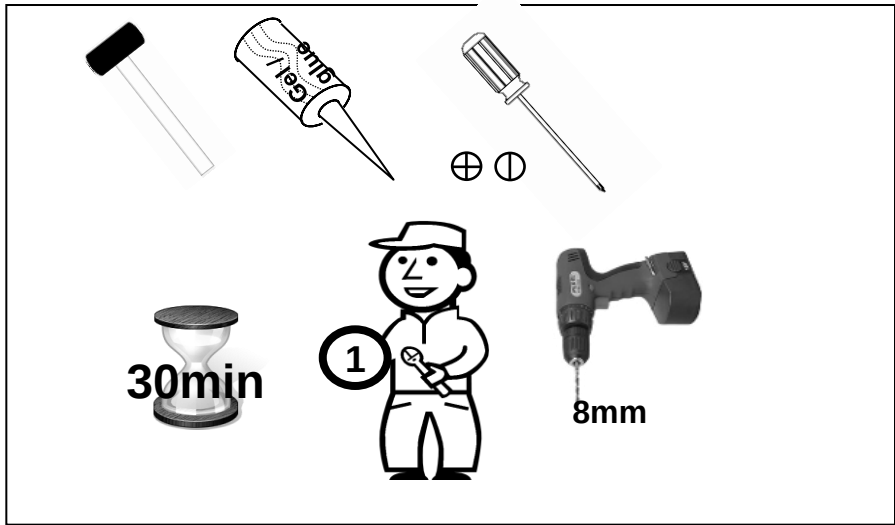

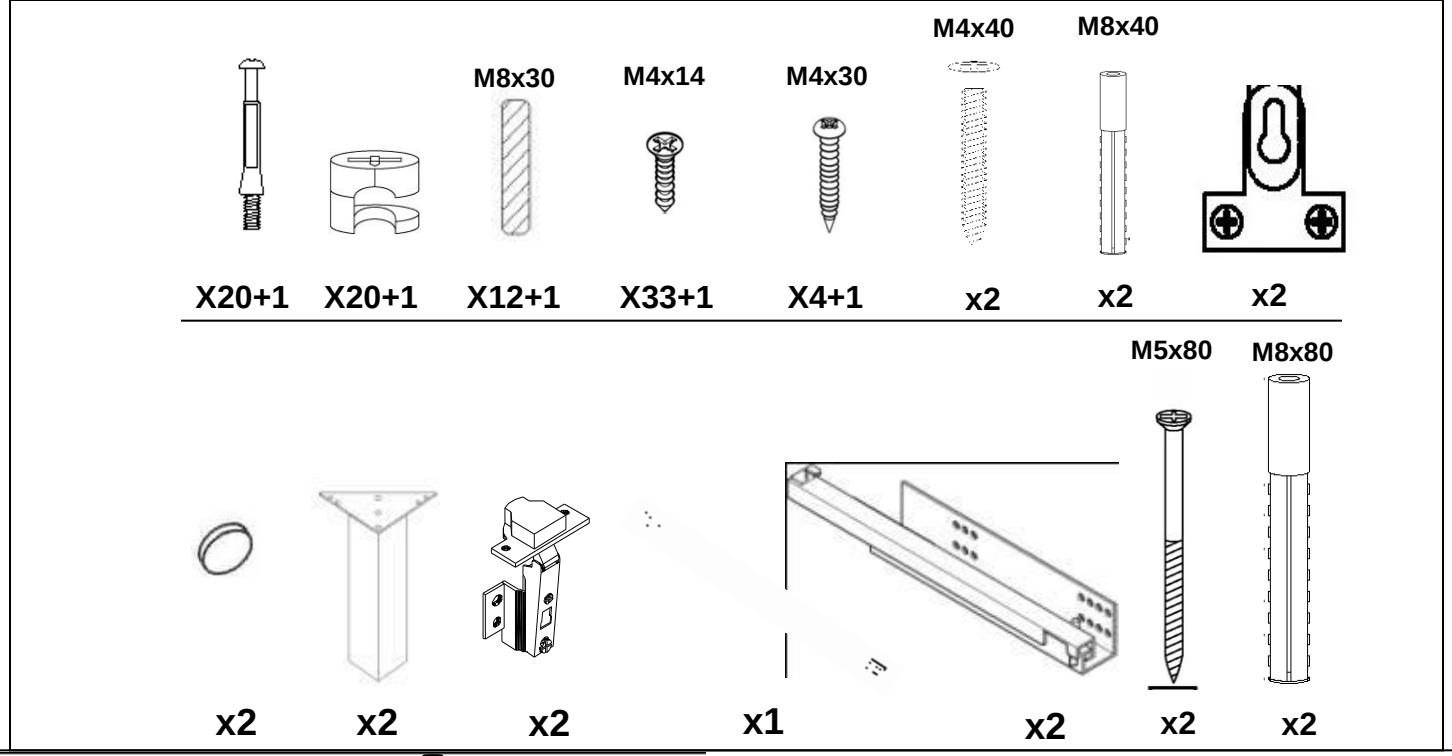
M8x30
M4x14
M4x30
M4x40
M8x40
X20+1
X20+1
X12+1
X33+1
X4+1
x2
x2
x2
M5x80
M8x80
x2
x2
x2
x1
x2
x2
x2

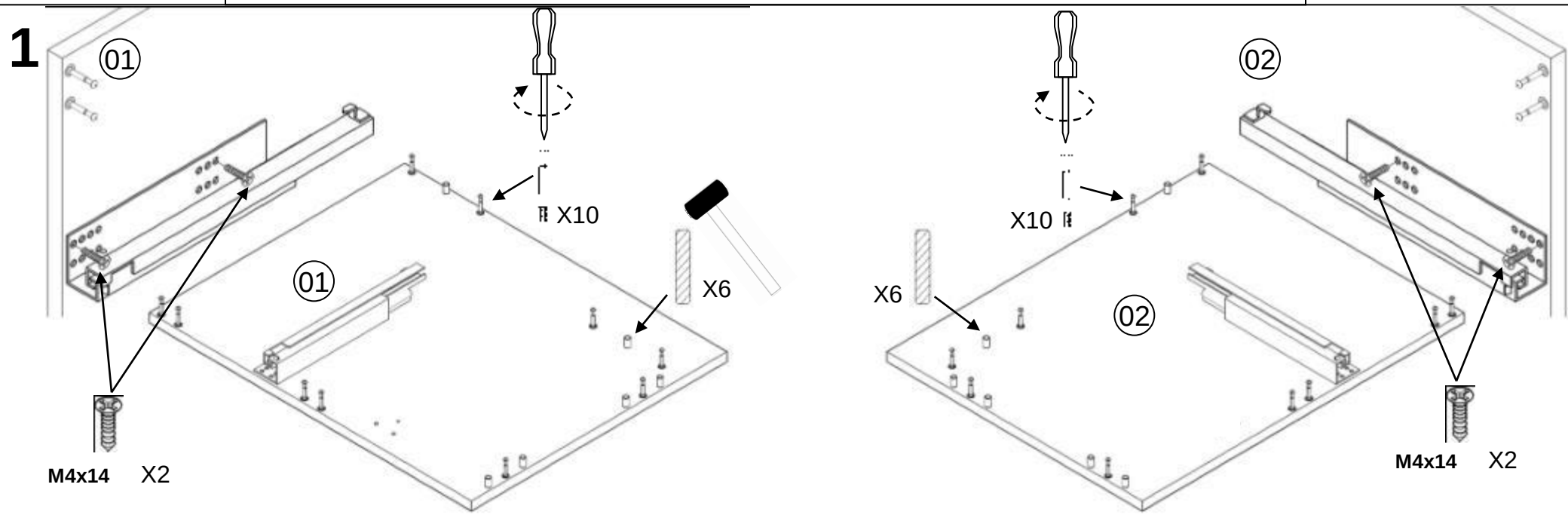
1
01
X10
01
X6
M4x14
X2
02
X10
X6
02
M4x14
X2

2

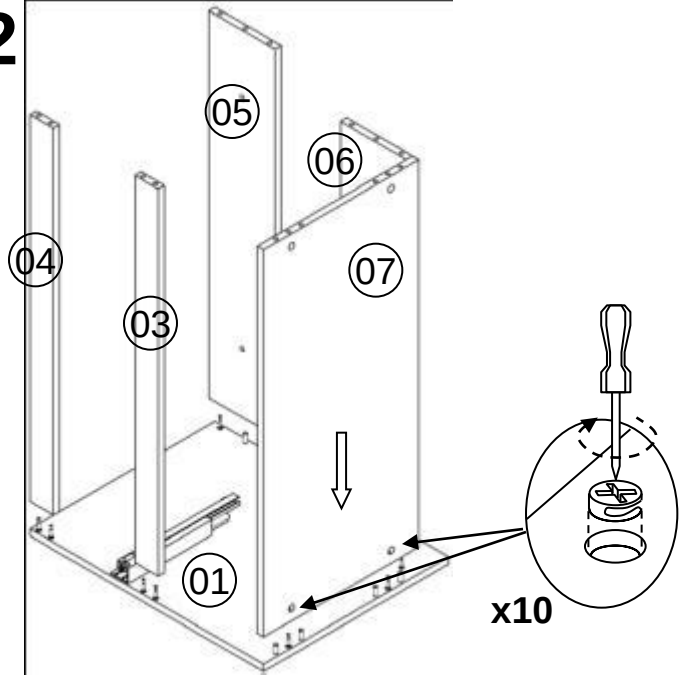
05
06
04
07
03
01
x10

3

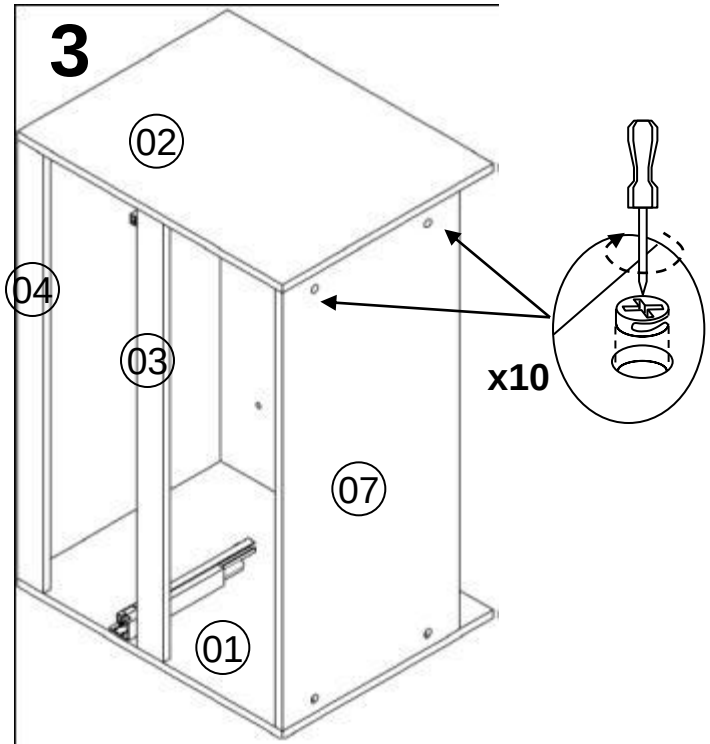
02
04
03
x10
07
01

4

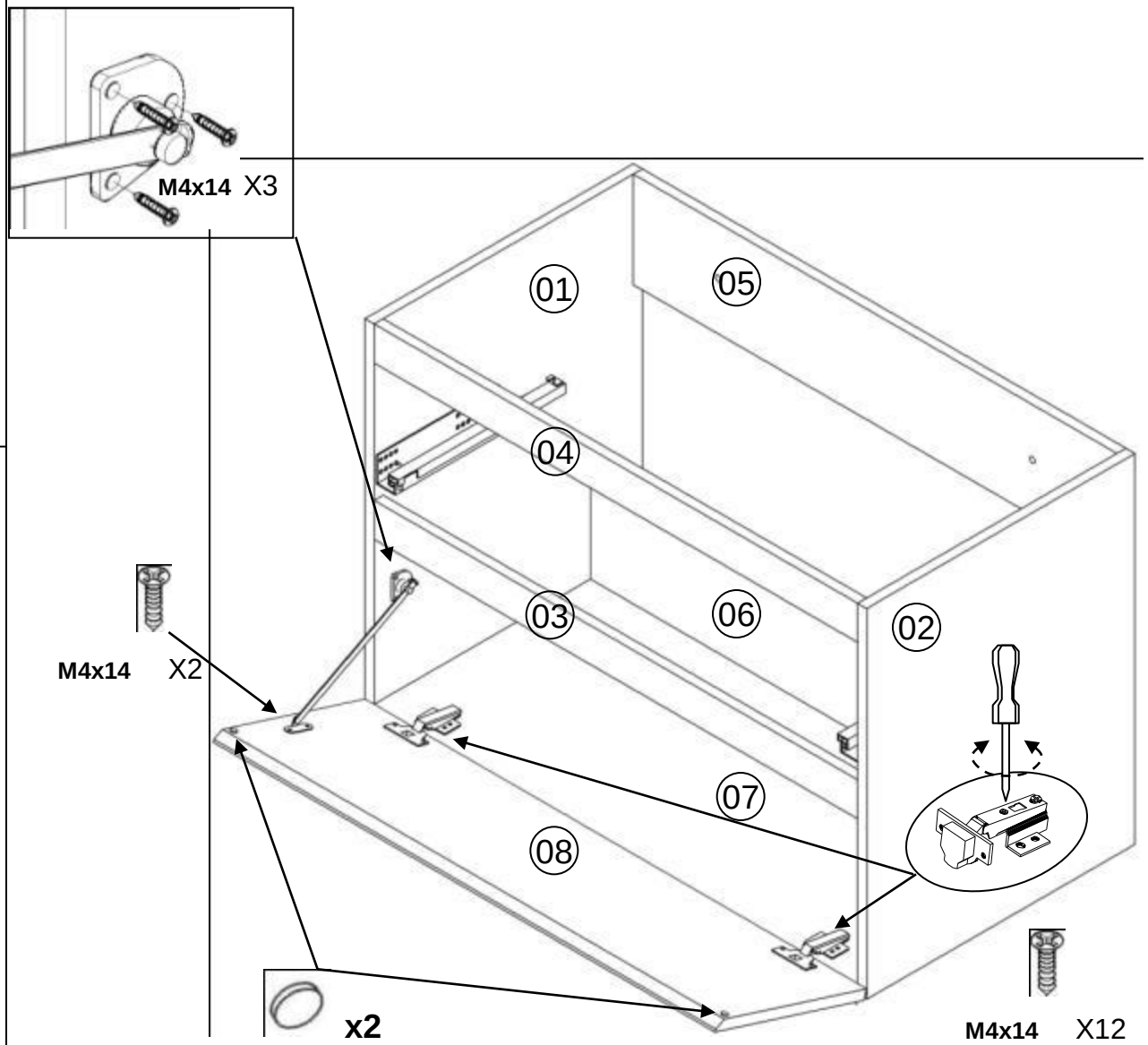
M4x14 X3
01
05
04
03
06
02
M4x14 X2
07
08
x2
M4x14 X12

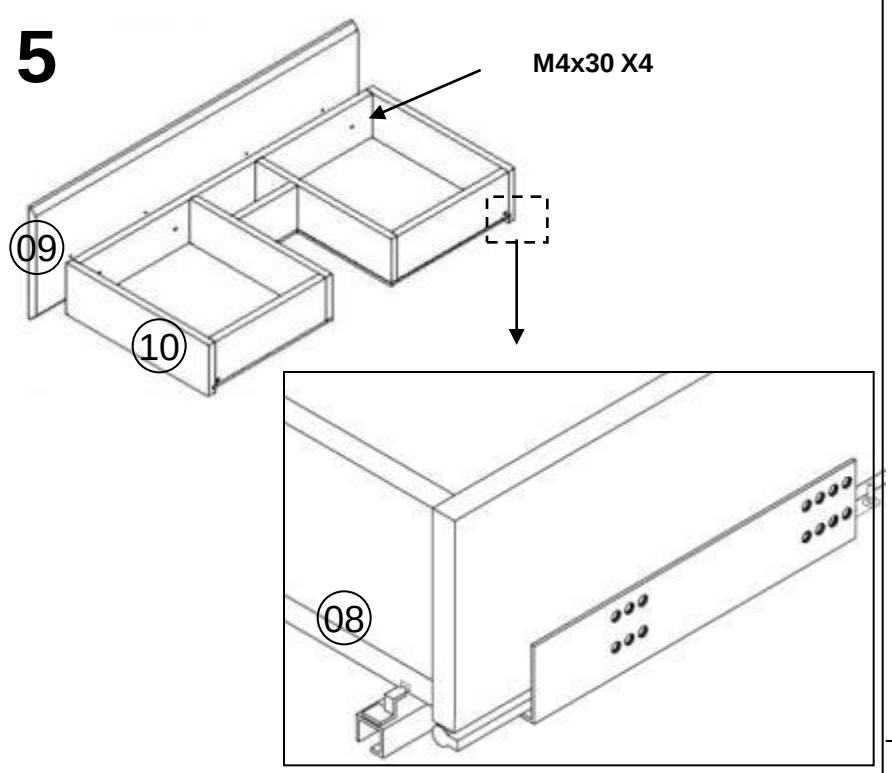
5
M4x30 X4
09
10
08

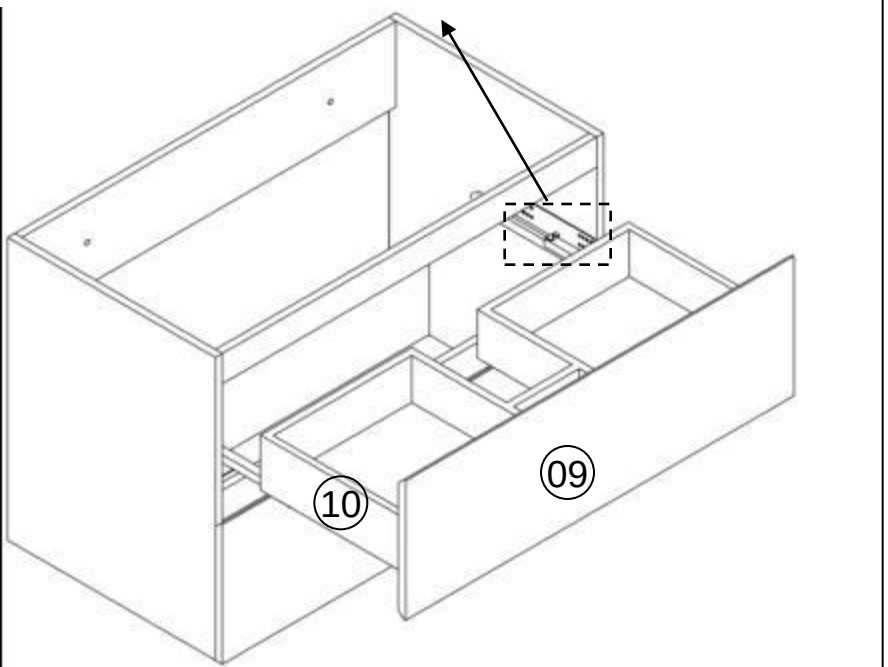
10
09

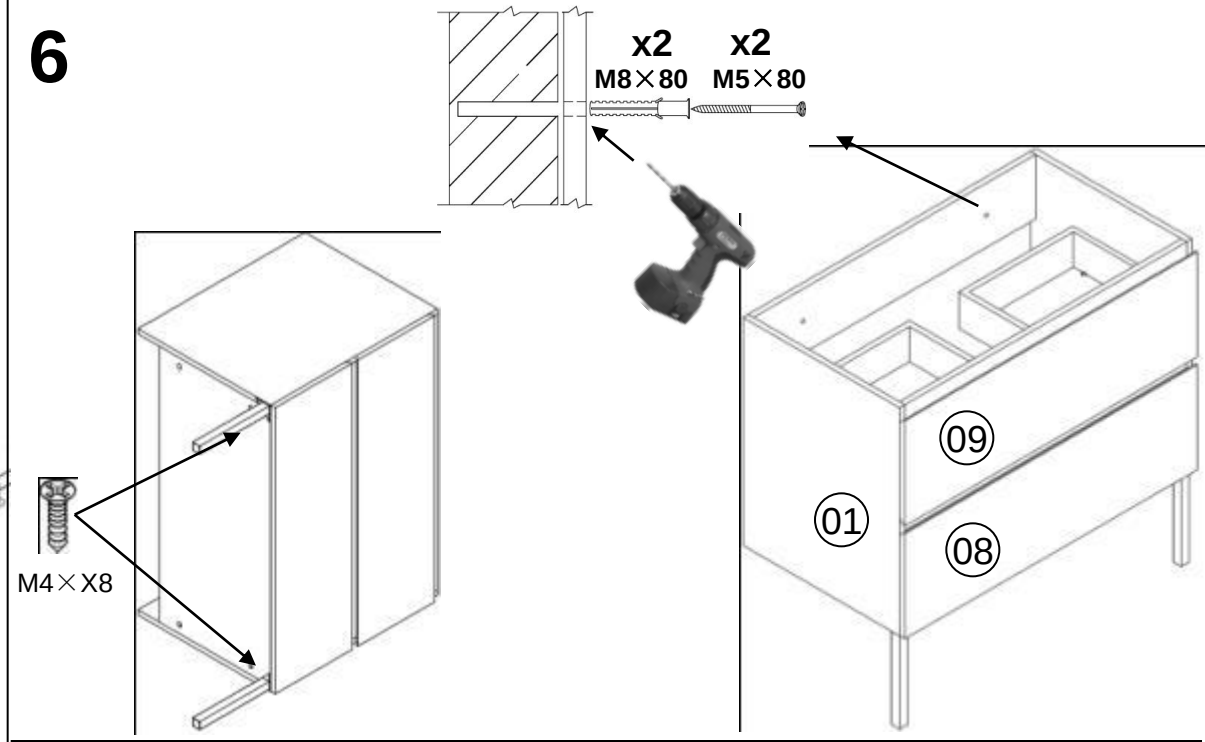
6
x2
M8×80
x2
M5×80
M4×X8
09
01
08

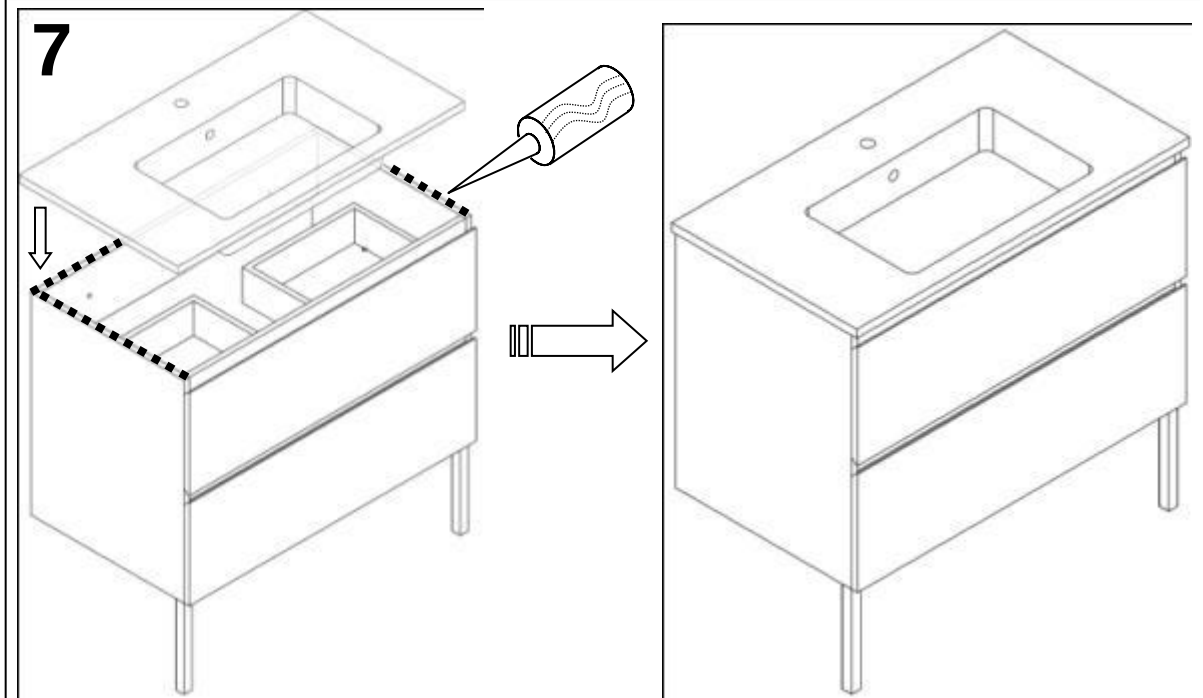
7

8

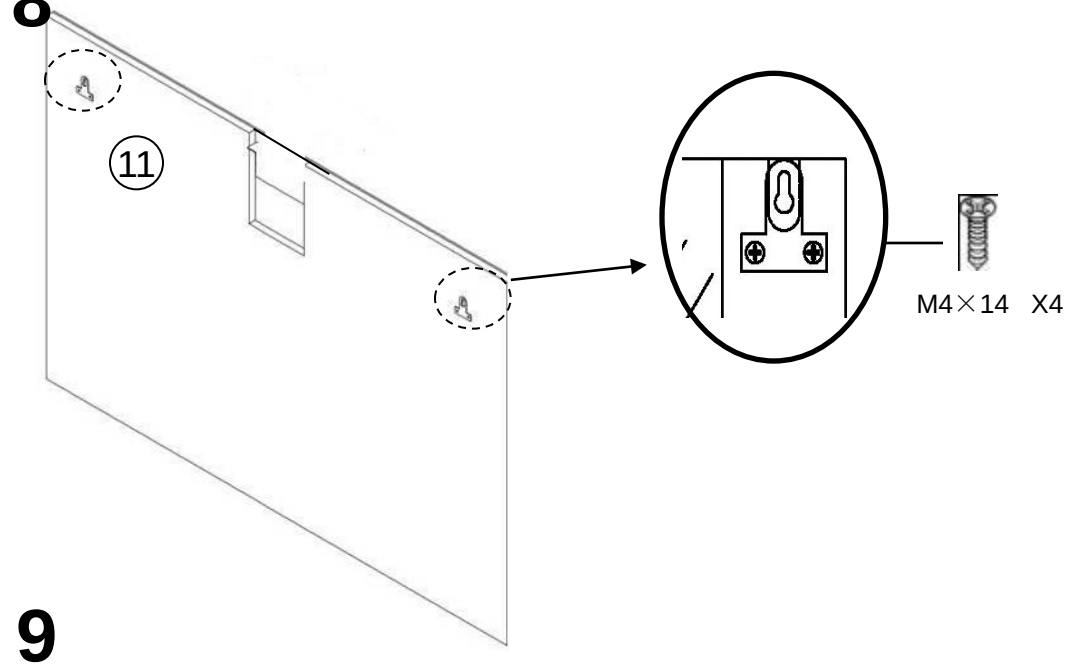

9

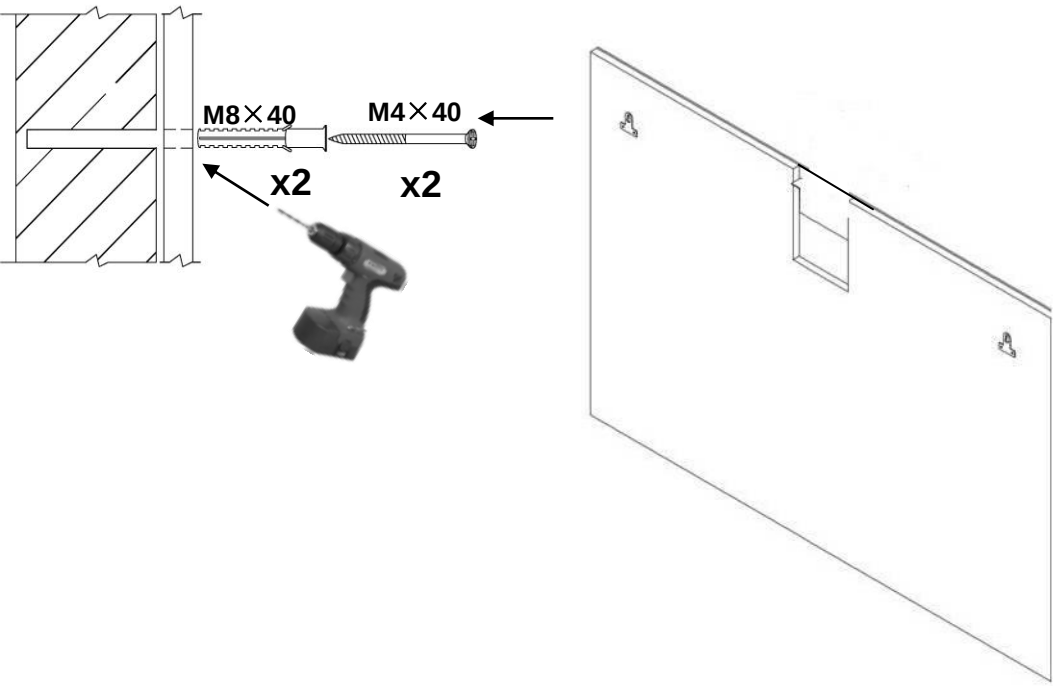

10

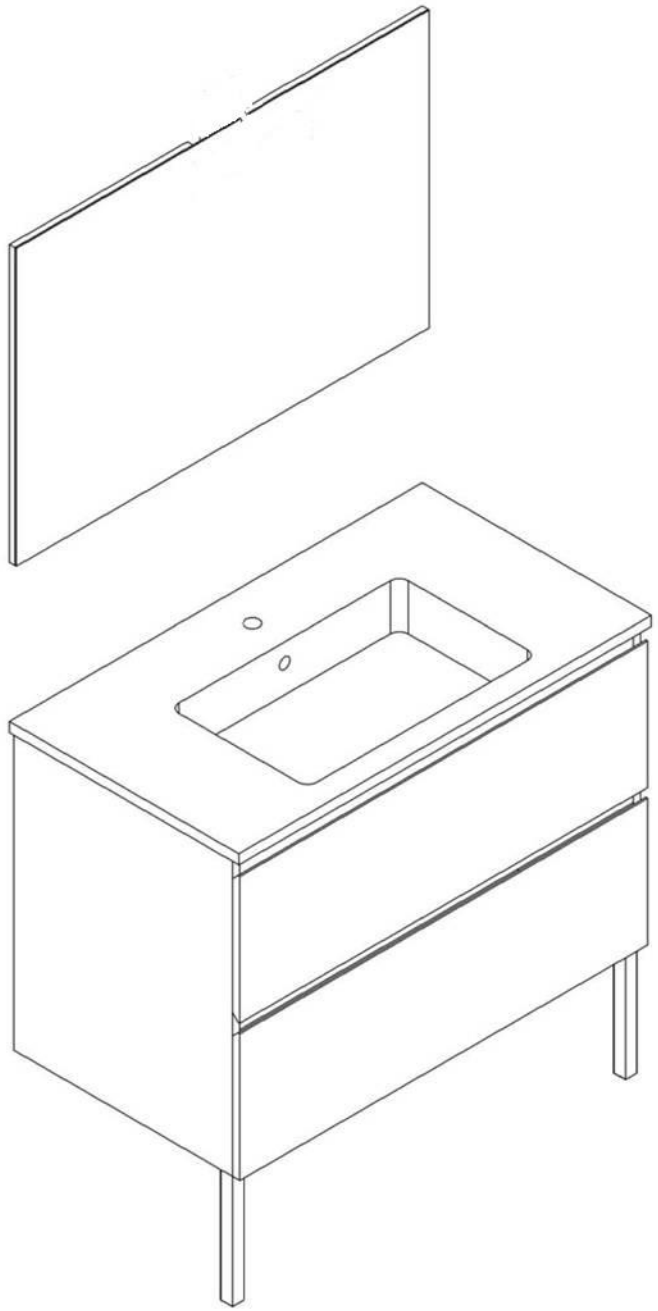

DECLARATION OF CONFORMITY

We, Aurlane SA,

10 rue Clapeyron 75008 PARIS FRANCE
declare in exclusive responsibility the conformity of:

Ceramic Wash Basin for LAV311
With the following norms:
EN14688:2006
Cleanability : PASS
Load resistance : PASS
Capacity of overflow: PASS
Durability : PASS

Sebastien Doumenc
Managing Partner
Aurlane
Paris, june 20th 2012

DECLARATION DE CONFORMITE

Aurlane SA,

10 rue Clapeyron 75008 PARIS FRANCE
déclare en sa totale responsabilité la conformité des produits :

Vasque en céramique pour LAV311
avec les normes suivantes:
EN14688:2006
Aptitude au nettoyage: OK
Résistance au remplissage : OK
Capacité du trop plein: OK
Durabilité: OK

Sebastien Doumenc
Directeur Associé
Aurlane
Paris, le 20 juin 2012